ООО «4 Ома»

ИНН 9713035725 · КПП 771301001 · ОГРН 1267700173938

Москва, ул. Дубки, д. 6 | 4oma.ru | info@4oma.ru

ТЕХНИЧЕСКИЙ ПАСПОРТ № 4-ОМА-НС-16-ОЦ

Наконечник стартовый 16мм

ОПИСАНИЕ ИЗДЕЛИЯ

Стартовый наконечник предназначен для облегчения погружения заземляющего стержня Ø 16 мм в грунт. Конусная форма снижает сопротивление при забивании, а внутреннее резьбовое соединение М16 обеспечивает фиксацию на первом стержне. Оцинкованное покрытие защищает изделие от коррозии. Габаритные размеры: Ø 22 × 50 мм, угол конуса 60°.



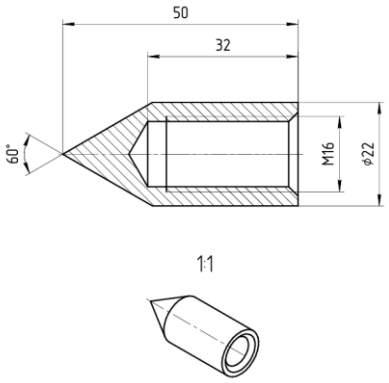

НАЗНАЧЕНИЕ

- Облегчение погружения первого заземляющего стержня в грунт;
- Снижение риска деформации стержня при ударной нагрузке;
- Защита торца и резьбового соединения стержня от повреждений;
- Обеспечение соосности при начале заглубления;
- Применение в модульно-штыревых системах заземления.

ВАРИАНТЫ ИСПОЛНЕНИЯ	ТОЩИНА МЕТАЛЛА
Гальваника	1,5 мм
Термодиффузия	2,0 / 2,5 / 3,0 мм
Горячее цинкование	2,0 / 2,5 / 3,0 мм
Нержавеющая сталь	2,0 / 2,5 / 3,0 мм