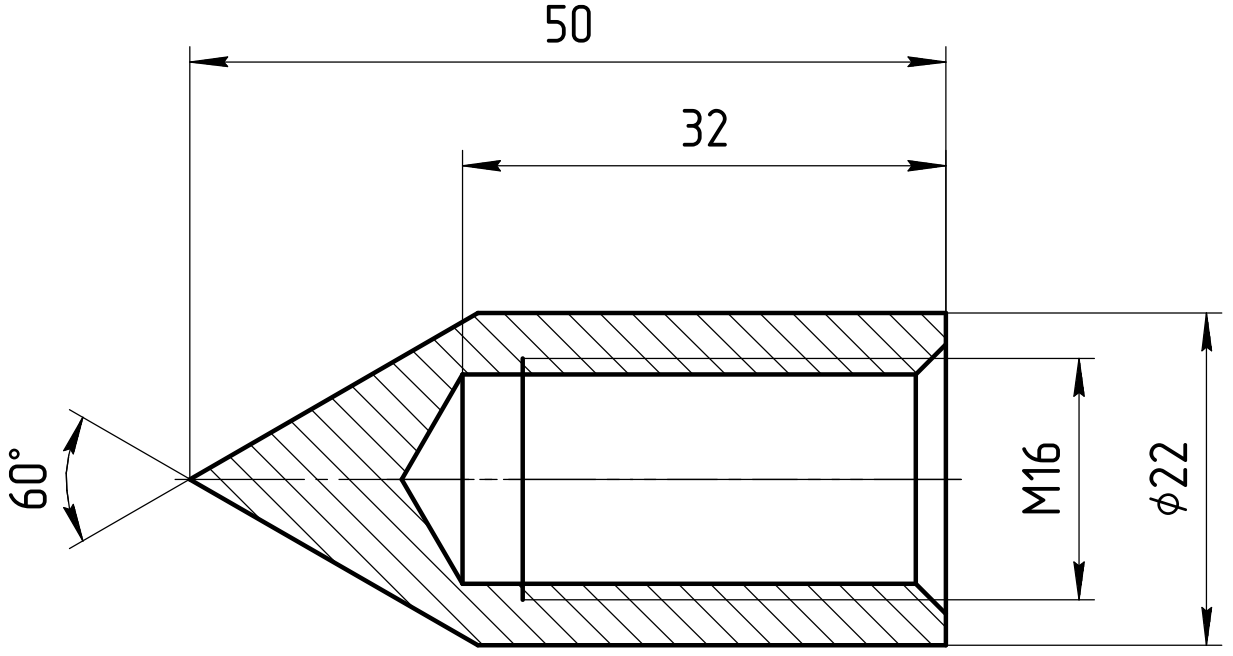

1:1

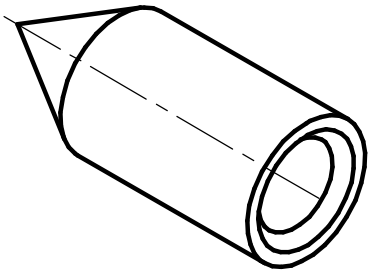

Размеры для справок.

Изм.	Лист	№ докум.	Подп.	Дата	Наконечник заземления	Лит.	Масса	Масштаб
Разраб.							0,08	2:1
Пров.								
Т.контр.						Лист	Листов 1	
Н.контр.					Круг 22 ГОСТ 2590-2006 / Ст3 ГОСТ 535-2005			
Утв.								

Копировал

Формат А4

Перв. примен.

Справ. №

Подп. и дата

Инв. № дубл.

Взам. инв. №

Подп. и дата

Инв. № подл.