ООО «4 Ома»

ИНН 9713035725 · КПП 771301001 · ОГРН 1267700173938

Москва, ул. Дубки, д. 6 | 4oma.ru | info@4oma.ru

ТЕХНИЧЕСКИЙ ПАСПОРТ № 4-ОМА-109

Зажим крестообразный

ОПИСАНИЕ ИЗДЕЛИЯ

Крестообразный зажим обеспечивает надёжное болтовое соединение вертикального стержня заземления с горизонтальным токоотводом — круглым прутком либо плоской полосой — без применения сварки. Изделие из оцинкованной стали оснащено разделительной пластиной для предотвращения контактной коррозии при соединении разнородных металлов. Подходит для типовых узлов систем заземления и молниезащиты, удобно для комплектации монтажных наборов.



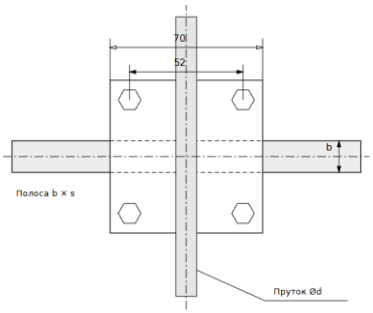

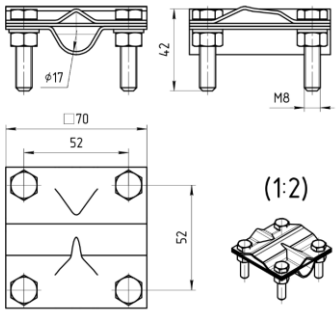

НАЗНАЧЕНИЕ

- Соединение стержня (штыря) заземлителя с круглым токоотводом (прутком) либо с плоской полосой.
- Формирование Т-образных и параллельных узлов в контуре заземления.
- Применение в системах молниезащиты и заземления зданий, сооружений, технологических установок.
- Монтаж на новых объектах и при модернизации существующих заземляющих устройств.
- Использование в составе типовых монтажных комплектов для подрядчиков и монтажных бригад.

ВАРИАНТЫ ИСПОЛНЕНИЯ	ТОЩИНА МЕТАЛЛА
Гальваника	1,5 мм
Термодиффузия	2,0 / 2,5 / 3,0 мм
Горячее цинкование	2,0 / 2,5 / 3,0 мм
Нержавеющая сталь	2,0 / 2,5 / 3,0 мм