ООО «4 Ома»

ИНН 9713035725 · КПП 771301001 · ОГРН 1267700173938

Москва, ул. Дубки, д. 6 | 4oma.ru | info@4oma.ru

ТЕХНИЧЕСКИЙ ПАСПОРТ № 4-ОМА-112

Зажим плоского и круглого проводника полоса-пруток малый

ОПИСАНИЕ ИЗДЕЛИЯ

Контактный зажим предназначен для надежного болтового соединения плоского проводника (оцинкованной полосы) и круглого токоотвода (прутка) в системах молниезащиты и заземления. Конструкция рассчитана на параллельное (продольное) соединение — пруток укладывается вдоль полосы. Малый размер изделия позволяет применять его в стеснённых условиях: на фасадах, парапетах, в лотках и на участках плотной раскладки проводников. Оцинкованная сталь обеспечивает коррозионную стойкость и низкое переходное сопротивление. Идеален для включения в типовые монтажные комплекты.





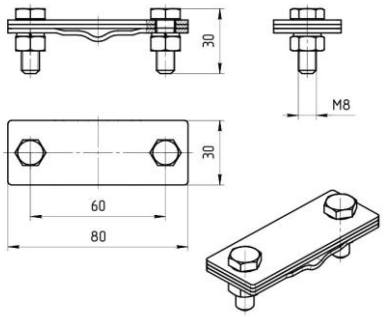

НАЗНАЧЕНИЕ

- Соединение плоского (полоса) и круглого (пруток) проводников в контурах заземления и молниезащиты;
- Формирование параллельных узлов (пруток вдоль полосы) на горизонтальных магистралях;
- Применение в стеснённых местах, где важна компактность узла;
- Использование на новых объектах и при модернизации существующих систем;
- Комплектация монтажных наборов «под задачу» для подрядчиков и монтажных бригад.

ВАРИАНТЫ ИСПОЛНЕНИЯ	ТОЩИНА МЕТАЛЛА
Гальваника	1,5 мм
Термодиффузия	2,0 / 2,5 / 3,0 мм
Горячее цинкование	2,0 / 2,5 / 3,0 мм
Нержавеющая сталь	2,0 / 2,5 / 3,0 мм