ЗАЖИМ КРЕСТООБРАЗНЫЙ ПОЛОСА–ПРУТОК

Круглый и плоский проводники • Две пластины • Предварительный сборочный чертёж

Вид сверху · схема с проводниками

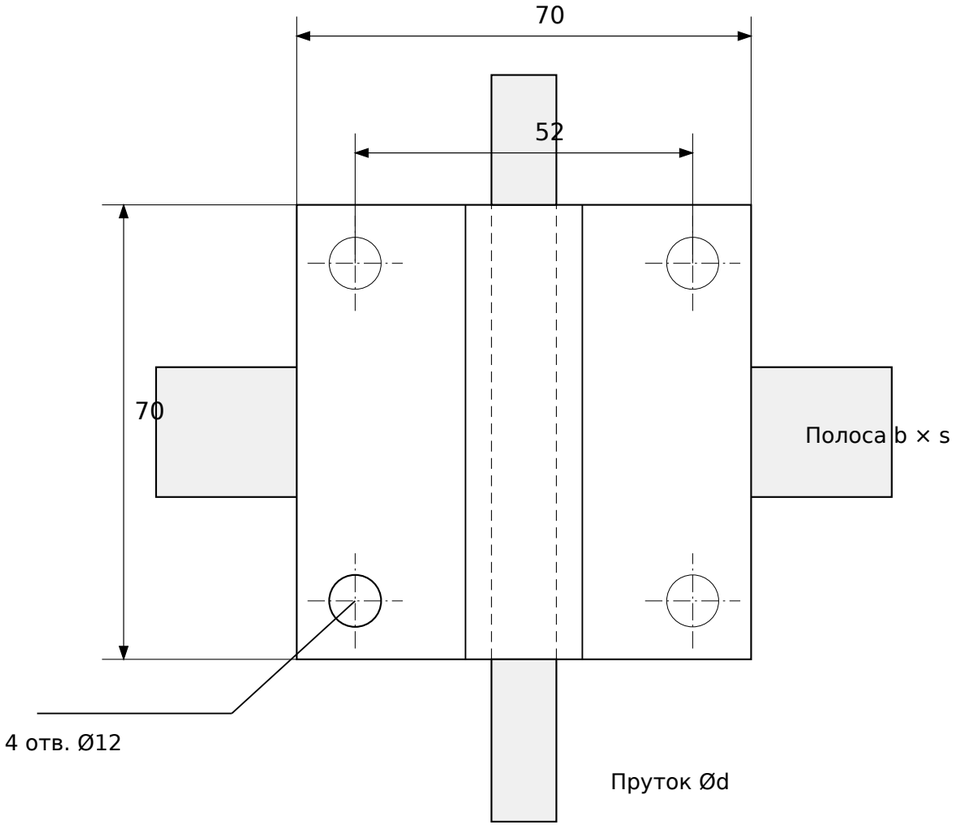

Схема сборки · поперёк оси прутка

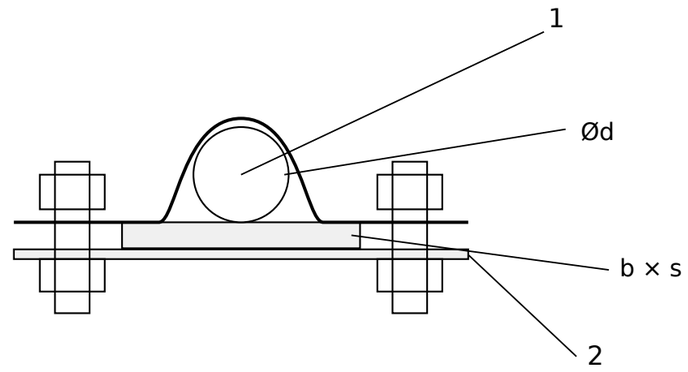

Схема условная: зазор зависит от проводников.

Полоса перпендикулярна прутку, оба по центру.

ПАРАМЕТРЫ ДЕТАЛЕЙ ПО ИСХОДНИКАМ

Обе пластины: 70 × 70; s = 1,5; отверстия Ø12;

межосевые расстояния 52 × 52 мм.

Пластина 121836: R8,5; высота профиля 14; угол 60°.

Материал: лента 08пс-1,5-70, ГОСТ 503-81.

Масса пластин: 0,06 + 0,05 = 0,11 кг без крепежа.

СОСТАВ ИЗДЕЛИЯ

Поз.	Обозначение / наименование	Кол.
1	121836 · Пластина квадратная (круг)	1
2	121835 · Пластина квадратная	1
3	Болт, резьба и длина — уточнить	4
4	Гайка под принятый болт	4
5	Шайба — исполнение уточнить	8*

* Две шайбы на болт — предварительная комплектация.

1. Размеры в мм, для справок. Геометрия деталей — по листам 2 и 3.
2. d, b, s проводников, резьбу, длину болтов и момент затяжки согласовать до выпуска в производство.
3. Покрытие: цинковое; способ и толщину согласовать. Артикул сборки не присвоен.
4. Проводники показаны условно, в комплект изделия не включены. Допуски исходниками не заданы.

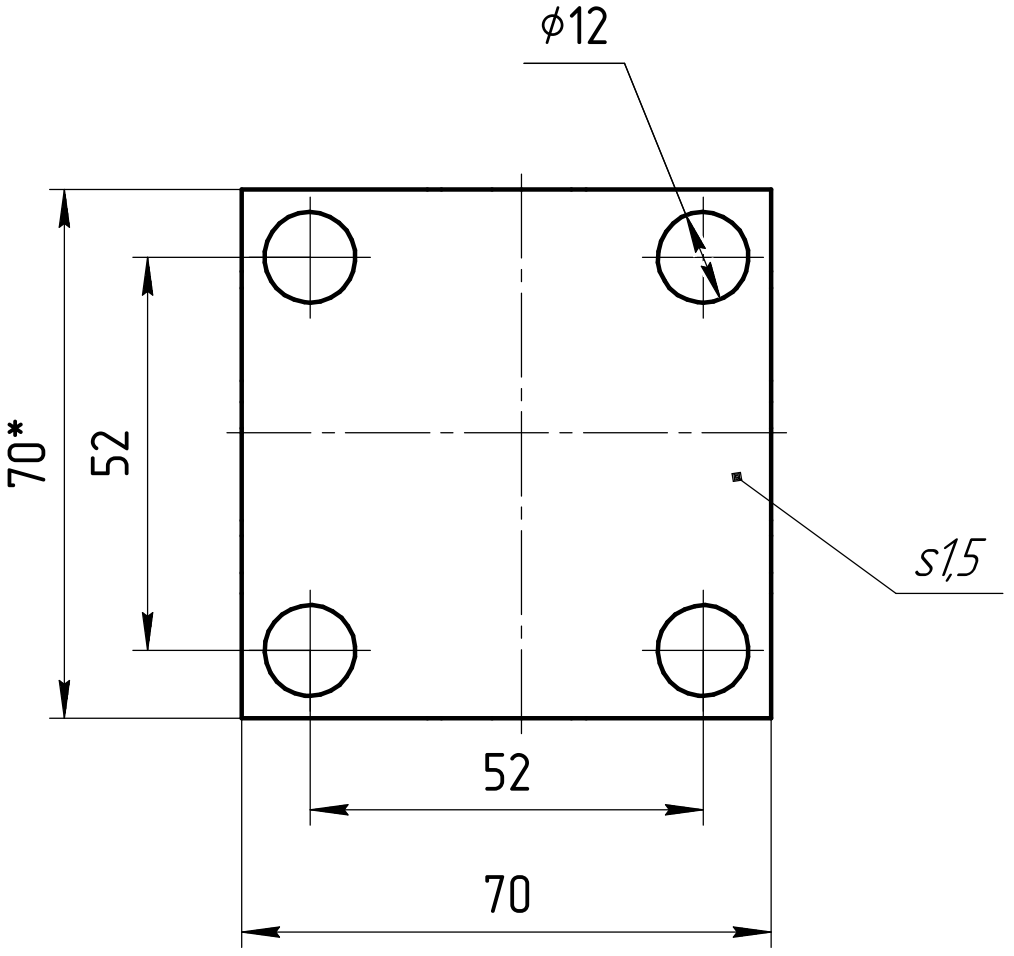

Размеры для справок

Изм.	Лист	№ докум.	Подп.	Дата	Пластина квадратная	Лит.	Масса	Масштаб
Разраб.							0,05	1:1
Пров.								
Т.контр.						Лист	Листов 1	
Н.контр.					Лента 08пс-1,5-70 ГОСТ 503-81			
Утв.								

Копировал

Формат А4

Перв. примен.

Справ. №

Подп. и дата

Инв. № дубл.

Взам. инв. №

Подп. и дата

Инв. № подл.

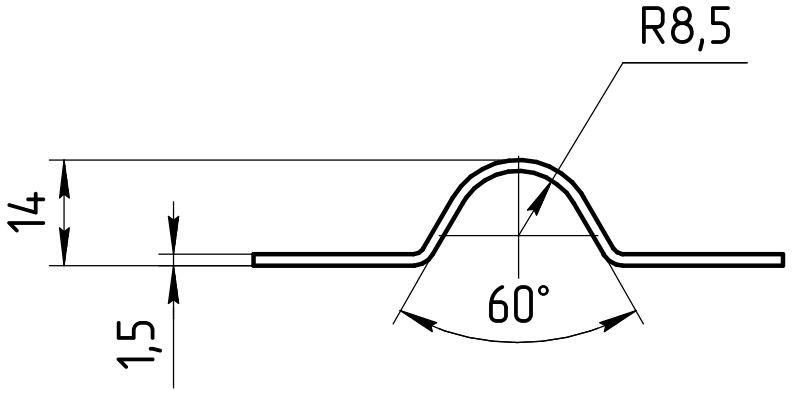

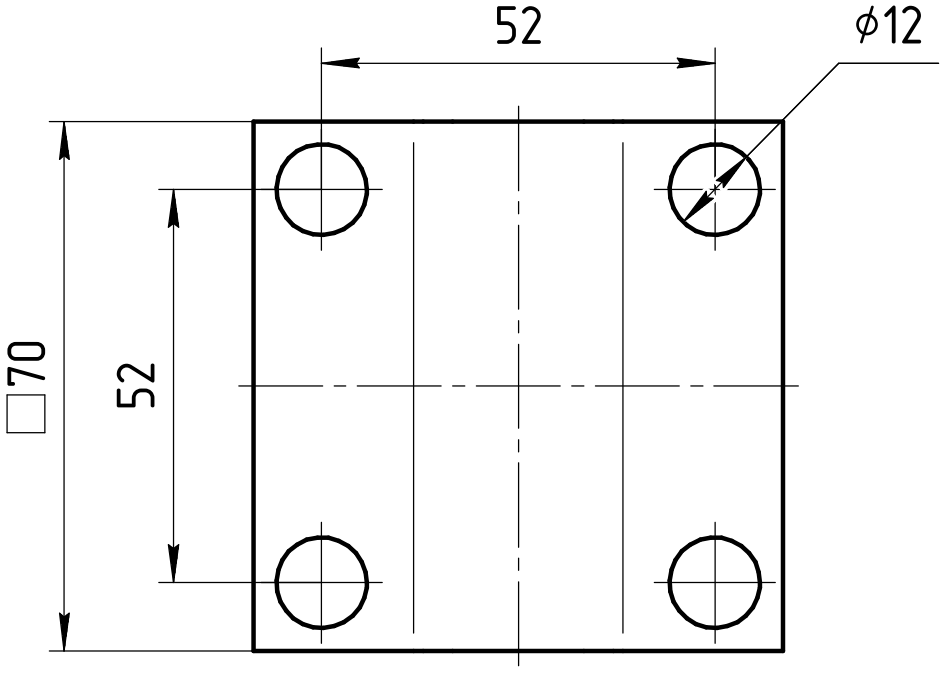

Размеры для справок.

Изм.	Лист	№ докум.	Подп.	Дата
Разраб.				
Пров.				
Т.контр.				
Н.контр.				
Утв.				

Пластина квадратная (круг)

Лента 08пс-1,5-70
ГОСТ 503-81

Лит.	Масса	Масштаб
	0,06	1:1

Лист | Листов 1

Копировал

Формат А4

Перв. примен.

Справ. №

Подп. и дата

Инв. № дубл.

Взам. инв. №

Подп. и дата

Инв. № подл.