**ООО «4 Ома»**

ИНН 9713035725 · КПП 771301001 · ОГРН 1267700173938

Москва, ул. Дубки, д. 6 | 4oma.ru | info@4oma.ru

**ТЕХНИЧЕСКИЙ ПАСПОРТ № 4-ОМА-101**

# Соединитель круглого проводника (прутка) быстросъемный

## ОПИСАНИЕ ИЗДЕЛИЯ

Быстросъёмный соединитель предназначен для оперативного соединения круглых проводников (прутков) в системах молниезащиты и заземления. Конструкция позволяет выполнять монтаж и демонтаж без специального инструмента, обеспечивая при этом стабильный электрический контакт и механическую прочность узла. Изделие из горячеоцинкованной стали устойчиво к атмосферным воздействиям и рассчитано на длительную эксплуатацию в уличных условиях. Благодаря простой геометрии и типовому крепежу соединитель удобен для массового применения на строительных объектах.





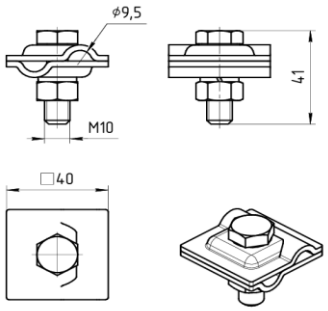


## НАЗНАЧЕНИЕ

- Соединение круглых прутков (Ø 8–10 мм) в непрерывный контур молниезащиты и заземления;
- Формирование молниеприёмных сеток на кровлях, в том числе с частыми узлами соединения;
- Организация ответвлений и Т-образных стыков проводников под разными углами;
- Применение на объектах, где требуется периодический осмотр, обслуживание или замена отдельных участков трассы;
- Комплектация монтажных наборов для подрядчиков — типовой узел, понятный монтажникам и удобный для контроля качества.

| ВАРИАНТЫ ИСПОЛНЕНИЯ | ТОЩИНА МЕТАЛЛА |
|---|---|
| Гальваника | 1,5 мм |
| Термодиффузия | 2,0 / 2,5 / 3,0 мм |
| Горячее цинкование | 2,0 / 2,5 / 3,0 мм |
| Нержавеющая сталь | 2,0 / 2,5 / 3,0 мм |